4080474

Lavabo double Harmonie19 N°01,
120 x 46 cm

céramique pour meuble suspendu, avec trop-plein, 2 trous robin., standard, blanc

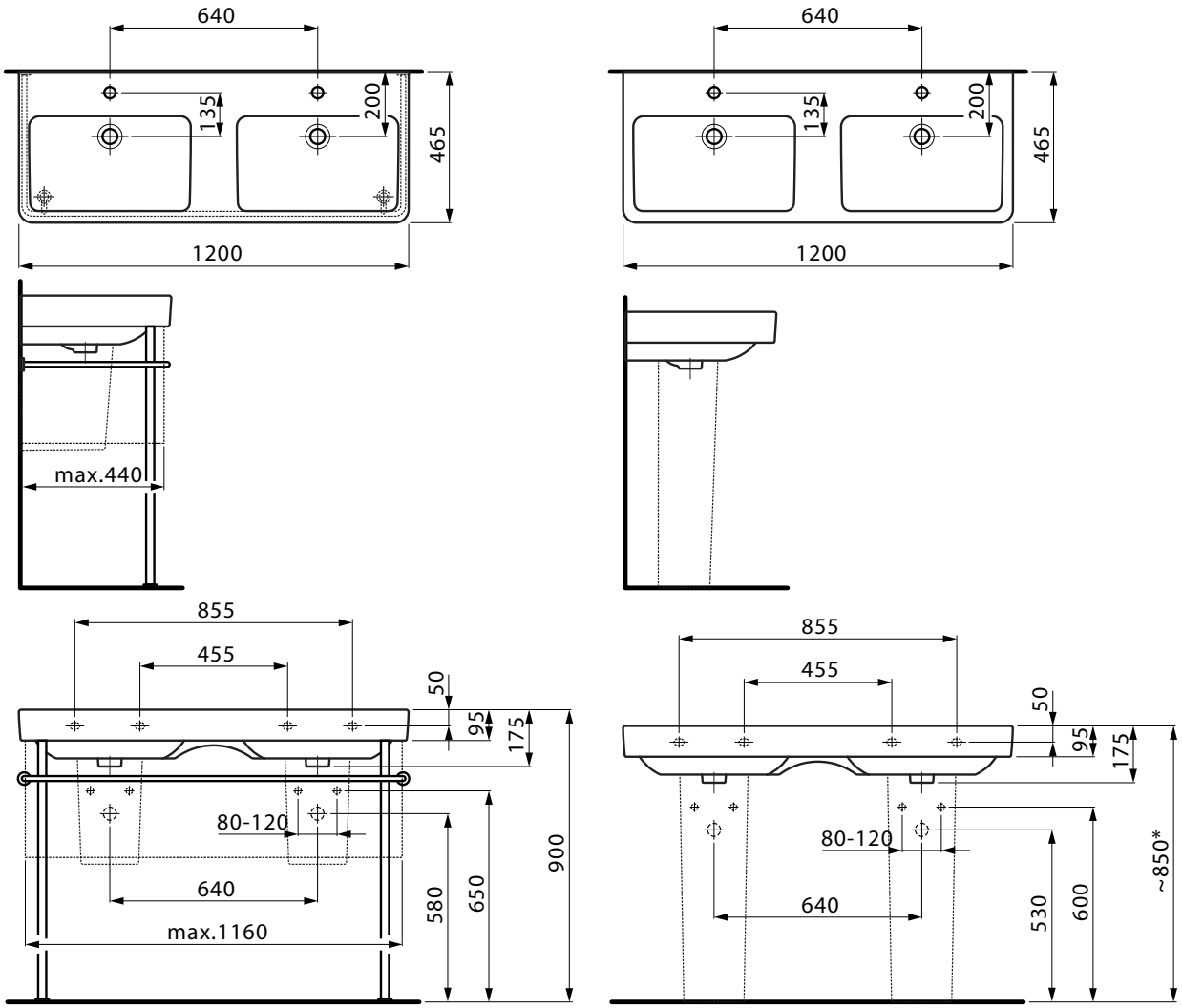

Document et photos non-contractuels. Tarif selon la date d'exportation du pdf, mentionné à titre indicatif. Les dimensions en millimètres s'entendent sous réserve des tolérances d'usine, d'éventuelles modifications ultérieures, de même que de nouvelles possibilités de montage. La responsabilité ne peut être engagée en cas de cotes manquantes ou erronnées (CO art. 100)

MAGENTA Home Design SA
N° TVA CHE-388.566.13

Genève • Show Room
Chemin du Château-Bloch 11
1219 Le Lignon (GE)

Lausanne • Show room & Administration
Chemin de Mongevon 2
1023 Crissier (VD)

Entrepôt - Logistique
Chemin de la Gottrause 5-7,
1023 Crissier (VD)

© 16 AVRIL 2020 5:36