4070301

Armoire de toilette Symphonie19 N°01, **150 x 77,3 x 12,5 cm**, LED

Profil en aluminium, 2 prises doubles en bas, 3 portes à doubles miroir (60/30/60), éclairage LED en haut 4320 en bas 2360 Lumen, IP24 réglable (Dali), 3000K, blanc

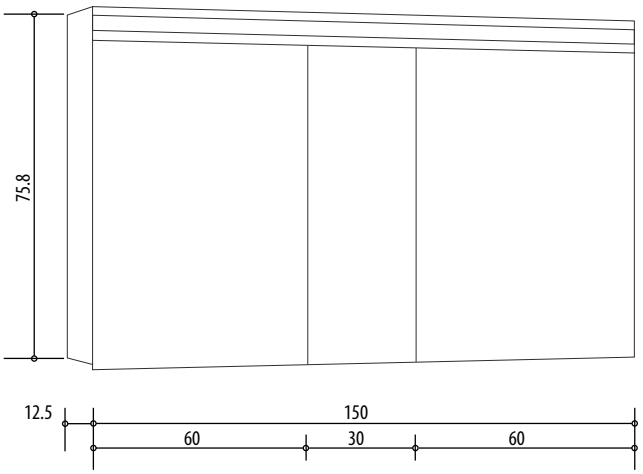

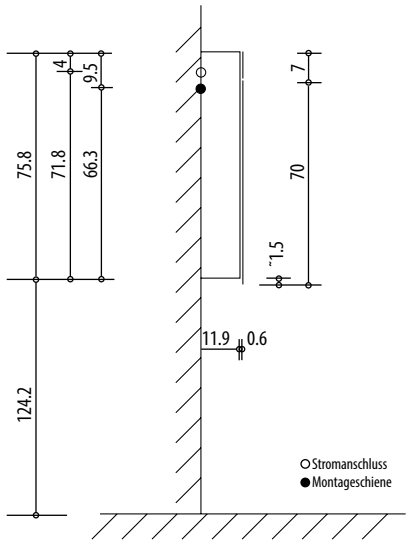

Montageschiene + Stromanschluss
Rail de suspension + Branchement électrique
Guida di montaggio + Alimentazione

Position Steckdosen
Position prises de courant
Posizione prese di corrente

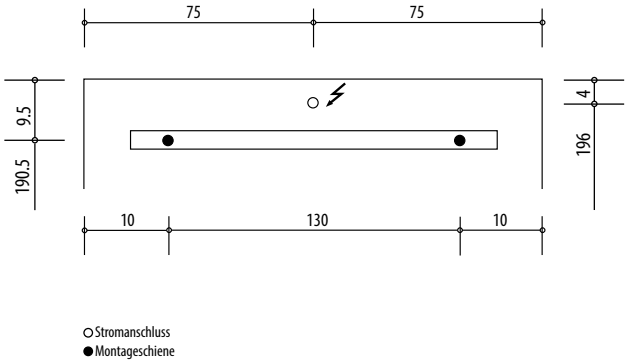

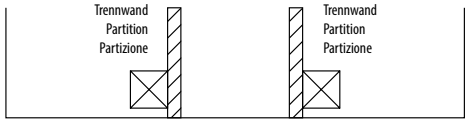

Les dimensions en millimètres s'entendent sous réserve des tolérances d'usine, d'éventuelles modifications ultérieures, de même que de nouvelles possibilités de montage. La responsabilité ne peut être engagée en cas de cotes manquantes ou erronées (CO art. 100)

© 20 AVRIL 2020 11:06