4040854

Mélangeur de lavabo MONTA S 145 mm, goulot fixe membrane d'étanchéité, CoolFix vidage excentrique, tuyaux de raccordement flexibles 3/8» groupe acoustique I, chromeline

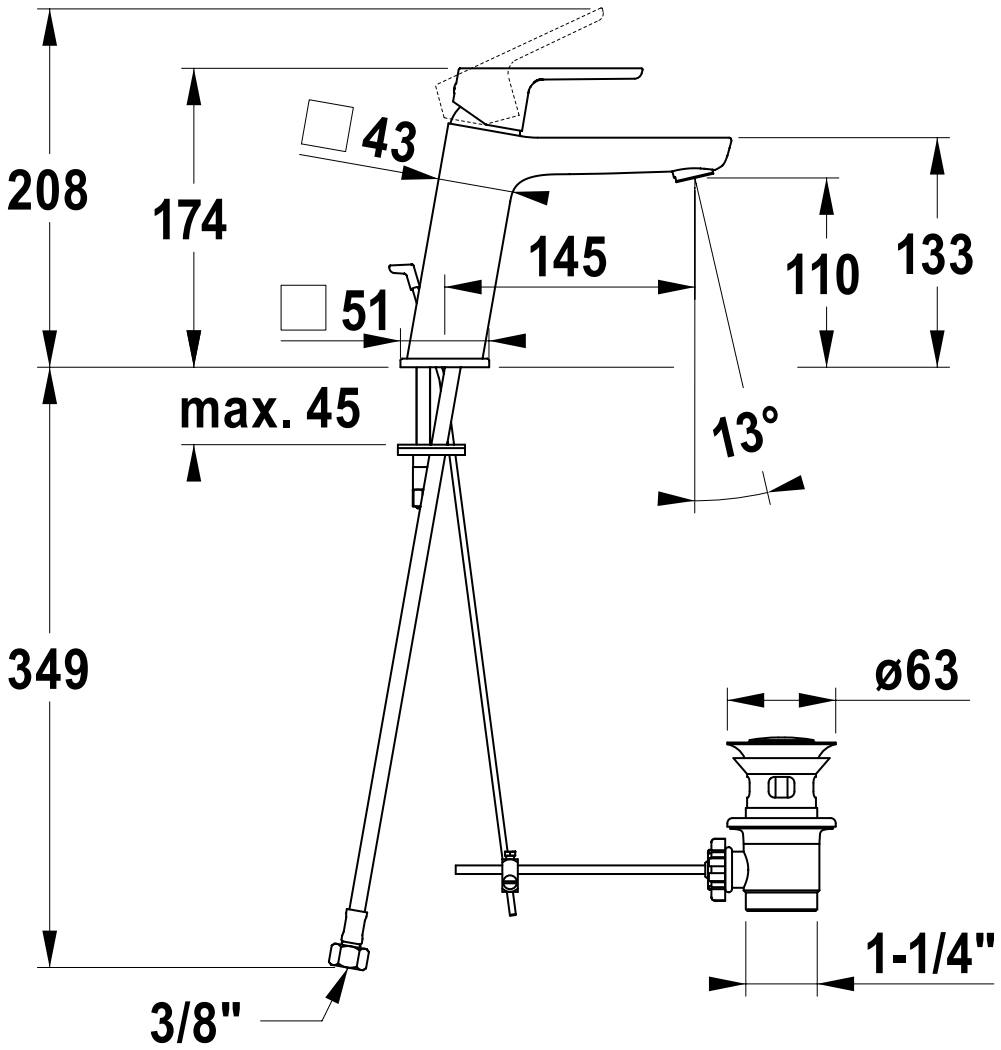

Les dimensions en millimètres s'entendent sous réserve des tolérances d'usine, d'éventuelles modifications ultérieures, de même que de nouvelles possibilités de montage. La responsabilité ne peut être engagée en cas de cotes manquantes ou erronnées (CO art. 100)

MAGENTA Home Design SA
www.magenta-sa.ch
+ 41 848 308 308

Lausanne • Showroom & Administration
Chemin de Mongevon 2
1023 Crissier (VD)

Genève • Showroom
Chemin du Château-Bloch 11
1219 Le Lignon (GE)

Entrepôt - Logistique
Chemin de la Gottrause 5-7,
1023 Crissier (VD)

Conditions générales de vente disponible sur www.magenta-sa.ch

© 21 AVRIL 2020 3:20