1621 C 1260

Mélangeur de lavabo ELLA S 150 mm, goulot fixe vidage excentrique, tuyaux de raccordement flexibles 3/8» groupe acoustique NT, chromeline

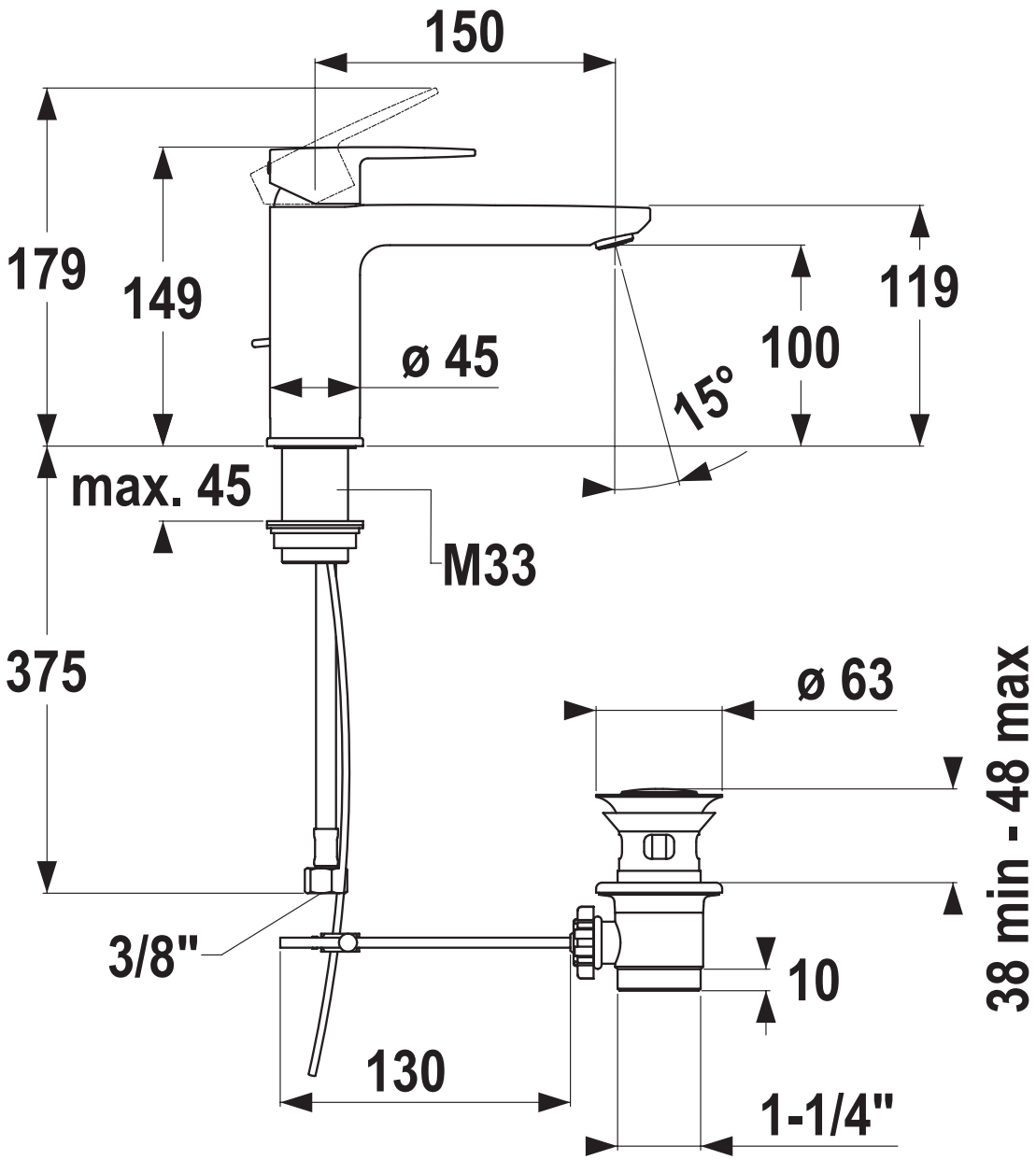

Document et photos non-contractuels. Tarif selon la date d'exportation du pdf, mentionné à titre indicatif. Les dimensions en millimètres s'entendent sous réserve des tolérances d'usine, d'éventuelles modifications ultérieures, de même que de nouvelles possibilités de montage. La responsabilité ne peut être engagée en cas de cotes manquantes ou erronées (CO art. 100)

MAGENTA Home Design SA
www.magenta-sa.ch
+ 41 848 308 308

Lausanne • Showroom & Administration
Chemin de Mongevon 2
1023 Crissier (VD)

Genève • Espace Promotions
Chemin du Château-Bloch 11
1219 Le Lignon (GE)

Entrepôt - Logistique
Chemin de la Gottrause 5-7,
1023 Crissier (VD)

Conditions générales de vente disponible sur www.magenta-sa.ch/cgv.html

© 31 mai 2021 10:21