1621S0923

# Mélangeur de bain HAKA S 241 mm, goulot fixe H jusqu'à aérateur 775 - 795 mm avec colonne pour montage à pose libre, flexible, douche à main sans corps à encastrer, groupe acoustique NT, chromé

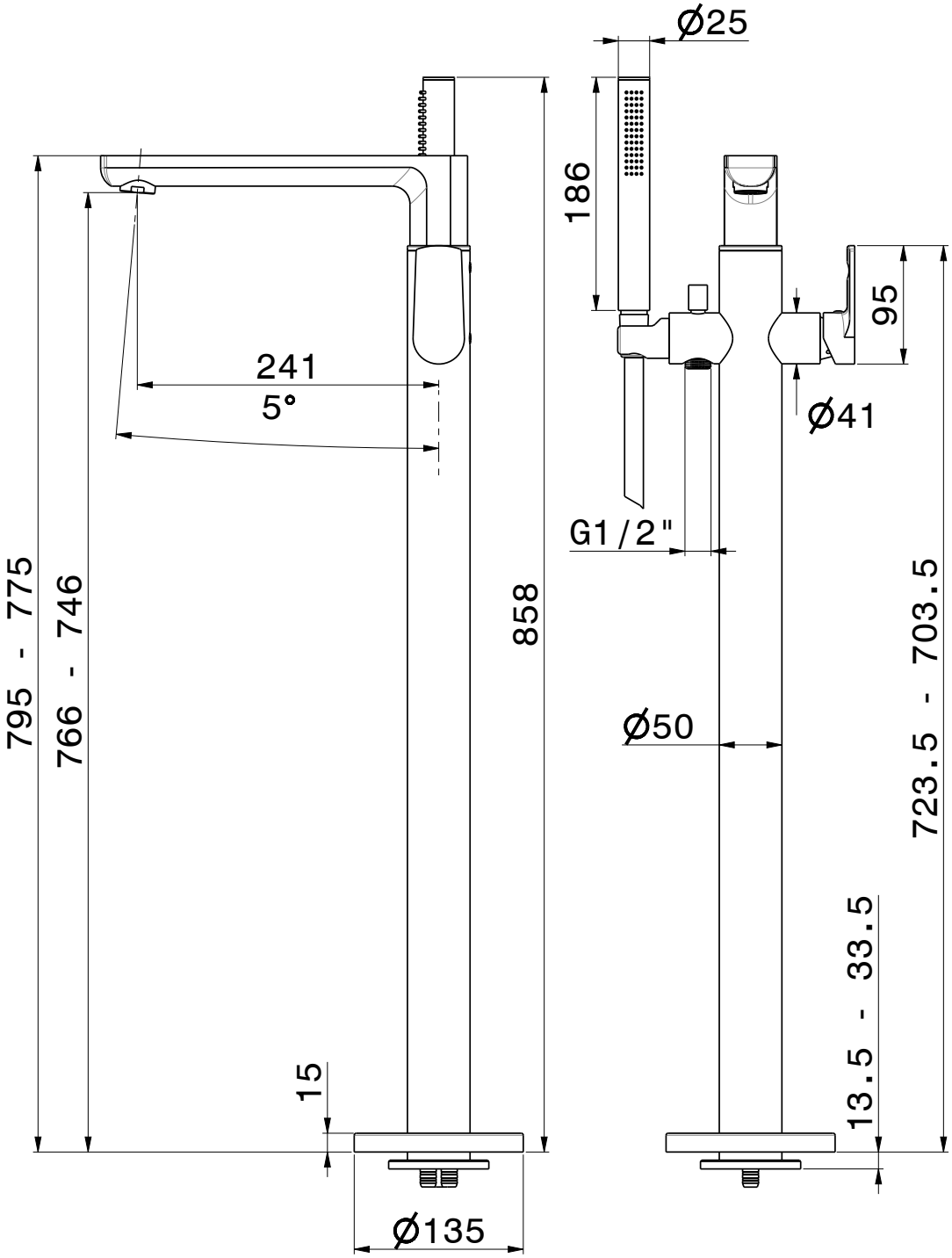


Document et photos non-contractuels. Tarif selon la date d'exportation du pdf, mentionné à titre indicatif. Les dimensions en millimètres s'entendent sous réserve des tolérances d'usine, d'éventuelles modifications ultérieures, de même que de nouvelles possibilités de montage. La responsabilité ne peut être engagée en cas de cotes manquantes ou erronées (CO art. 100)

MAGENTA Home Design SA
www.magenta-sa.ch
+ 41 848 308 308

Lausanne • Showroom & Administration
Chemin de Mongevon 2
1023 Crissier (VD)

Genève • Espace Promotions
Chemin du Château-Bloch 11
1219 Le Lignon (GE)

Entrepôt - Logistique
Chemin de la Gottrause 5-7,
1023 Crissier (VD)

Conditions générales de vente disponible sur www.magenta-sa.ch/cgv.html

© 20 juillet 2021 9:48