1621C1464

Système de douche CRO E 240 1JET,

mélangeur de douche, thermostat 1/2» robinet d'arrêt inverseur
douche de tête Entraxe 240 1jet 240 x 240 mm, Quick Clean bras de douche 350 mm,
douche à main, tuyau de douche 160 cm débit 15 l/min groupe acoustique I, chromé

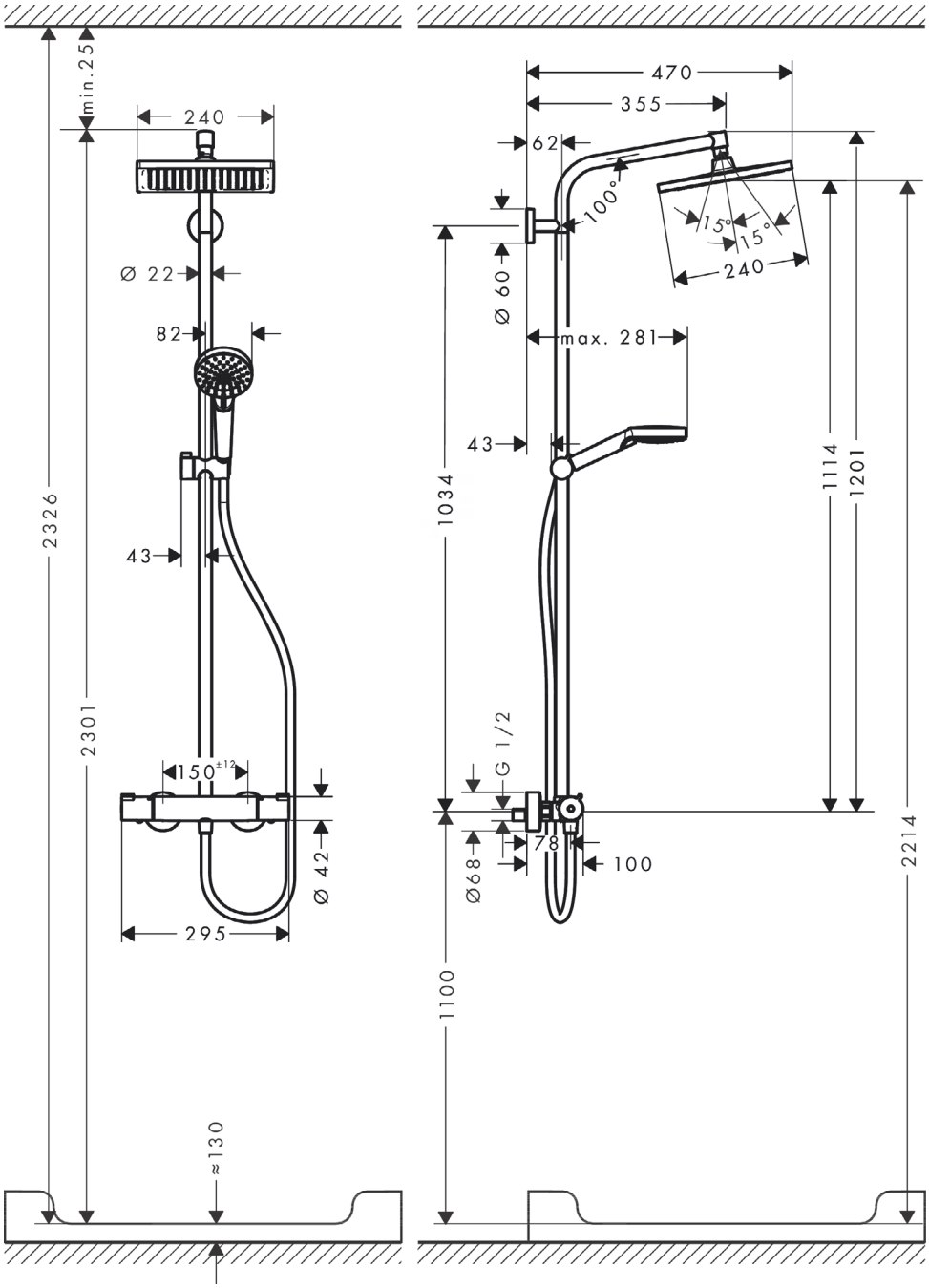

infos & tarif en vigueur :

Photos non contractuelles. **Tarifs mentionnés à titre indicatif selon la date d'exportation du document.** Seules les offres établies par nos conseillers de vente font foi. Les dimensions en millimètres s'entendent sous réserve des tolérances d'usine, d'éventuelles modifications ultérieures, de même que de nouvelles possibilités de montage. La responsabilité ne peut être engagée en cas de cotes manquantes ou erronées (CO art. 100). Nos conditions générales de ventes et la tarification de notre service de livraison sont disponibles sur notre site internet : http://magenta-sa.ch/cgv.html http://www.magenta-sa.ch/logistique.html.

© 7 mars 2022 8:26

4 011097 775906

MAGENTA Home Design SA
www.magenta-sa.ch
+ 41 848 308 308

Lausanne • Showroom & Administration
Chemin de Mongevon 2
1023 Crissier (VD)

Genève • Showroom
Chemin du Château-Bloch 11
1219 Le Lignon (GE)

Entrepôt - Logistique
Chemin de la Gottrause 5-7,
1023 Crissier (VD)