1617C0487

Applique Slim New - Lumière naturelle 4000°K - Eléments hauts, miroirs pour lampe, largeur minimum 35 mm, finition chromé

Matériel inclus dans le paquet :

- 1 lampe
- 1 notice de montage
- 2 vis autotaraudeuses TC 3.5x30 coupe transversale pour la fixation de la lampe

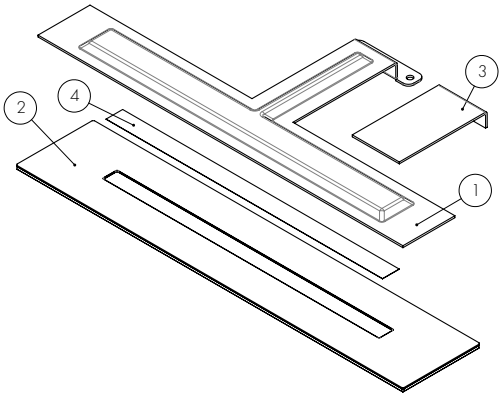

(1) Plaque de fixation - Aluminium poli 1
(2) Paravent - Verre laqué blanc 1
(3) Plaque de protection de câble - Acier inoxydable AISI-304 poli 1
(4) Led Streep 12W. (46W. Mètre) 12V. 1

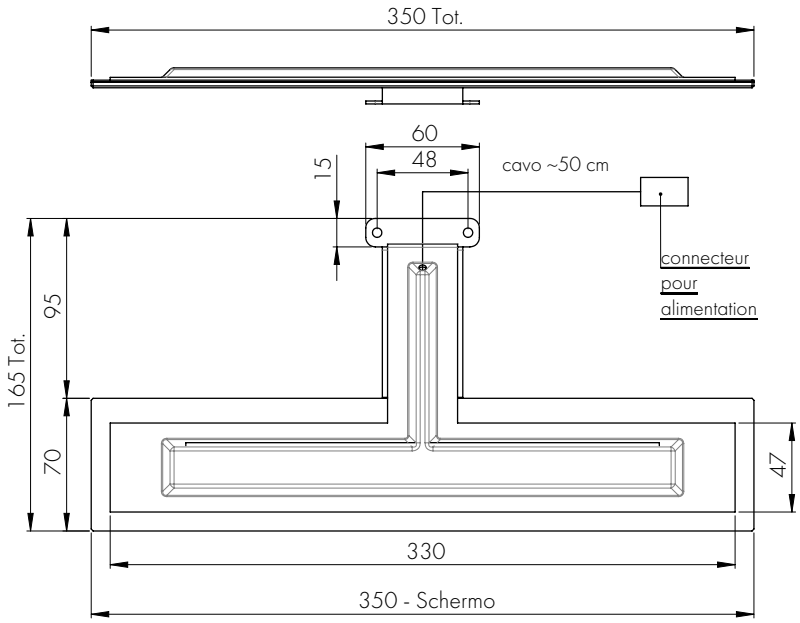

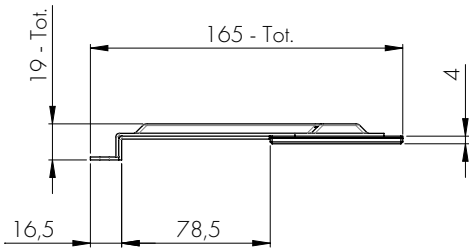

infos & tarif en vigueur :

Photos non contractuelles. **Tarifs mentionnés à titre indicatif selon la date d'exportation du document.** Seules les offres établies par nos conseillers de vente font foi. Les dimensions en millimètres s'entendent sous réserve des tolérances d'usine, d'éventuelles modifications ultérieures, de même que de nouvelles possibilités de montage. La responsabilité ne peut être engagée en cas de cotes manquantes ou erronées (CO art. 100). Nos conditions générales de ventes et la tarification de notre service de livraison sont disponibles sur notre site internet : http://magenta-sa.ch/cgv.html http://www.magenta-sa.ch/logistique.html.

© 14 mars 2022 1:44

2 102250 000002

MAGENTA Home Design SA
www.magenta-sa.ch
+ 41 848 308 308

Lausanne • Showroom & Administration
Chemin de Mongevon 2
1023 Crissier (VD)

Genève • Showroom
Chemin du Château-Bloch 11
1219 Le Lignon (GE)

Entrepôt - Logistique
Chemin de la Gottrause 5-7,
1023 Crissier (VD)